アプリケーション事例集

■ 集中監視

構内に分散した制御盤、複数のメーカーの計器

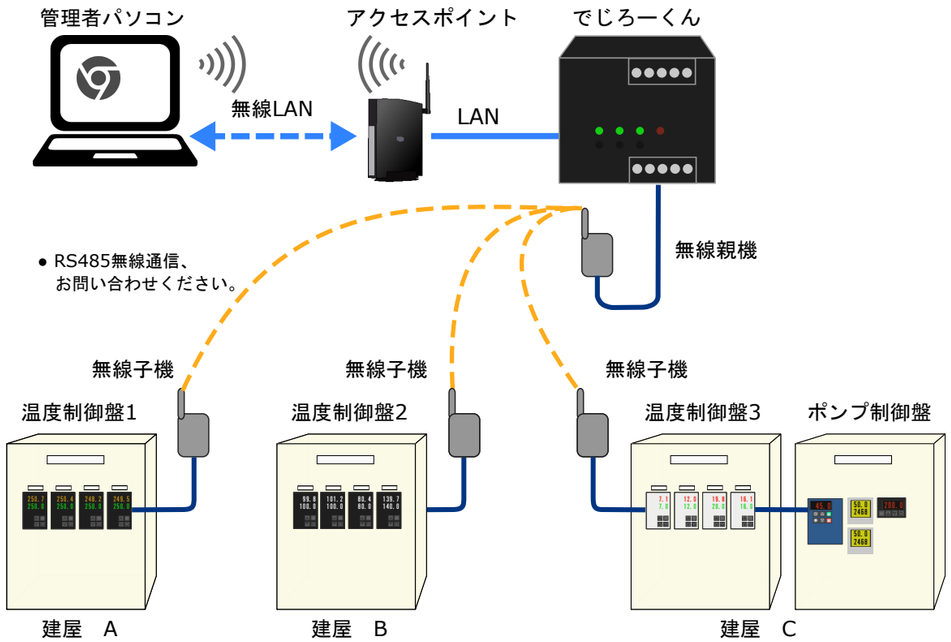

導入前の課題
・各建屋の盤を、定期巡回していた

導入後の効果
・管理者の作業効率向上
・異常発生時に何時から発生していたか
過去にさかのぼって設備の状況を確認

■ 設備見える化

冷凍冷蔵倉庫の温湿度管理（レイアウト管理）

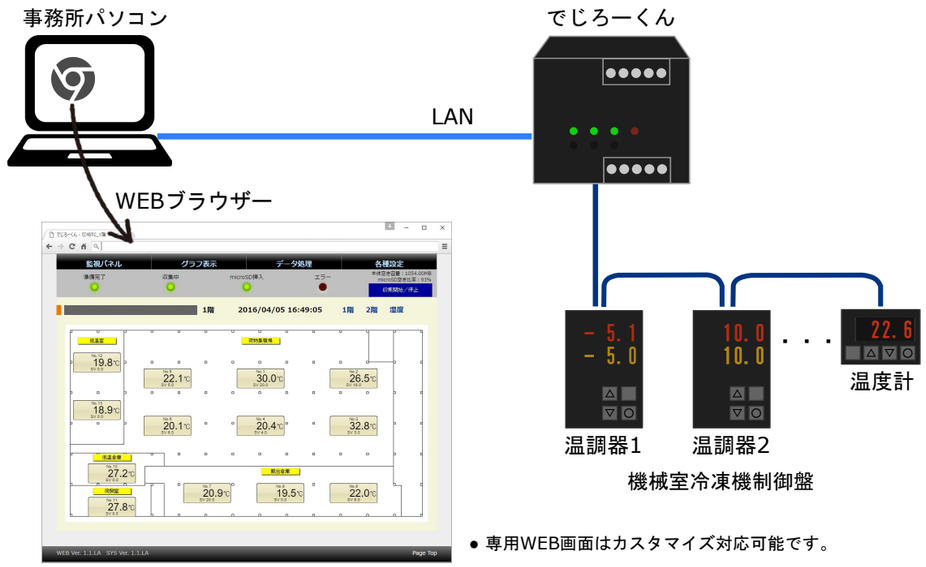

● 専用WEB画面はカスタマイズ対応可能です。

導入前の課題
・指示計盤を事務所に設置していたが、
異常を一目で判別できなかった

導入後の効果
・部屋ごとの温度状態と異常発生の見える化

■ インターネット監視

ビニールハウス、養魚場、ダムなどの遠隔地

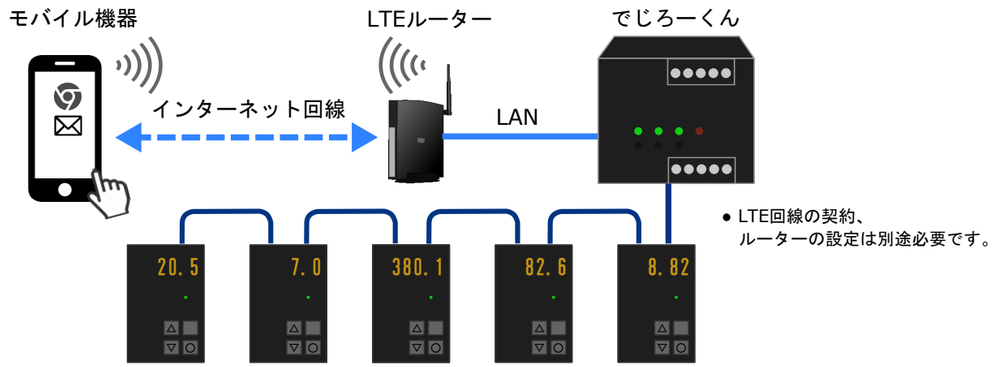

導入前の課題
・現場に行かないと状況がわからない

導入後の効果
・いつでも、どこからでも現状確認
・異常発生時にメールでお知らせ

■ 盤面タッチパネルの代用

ＰＬＣ、操作部別途の機器

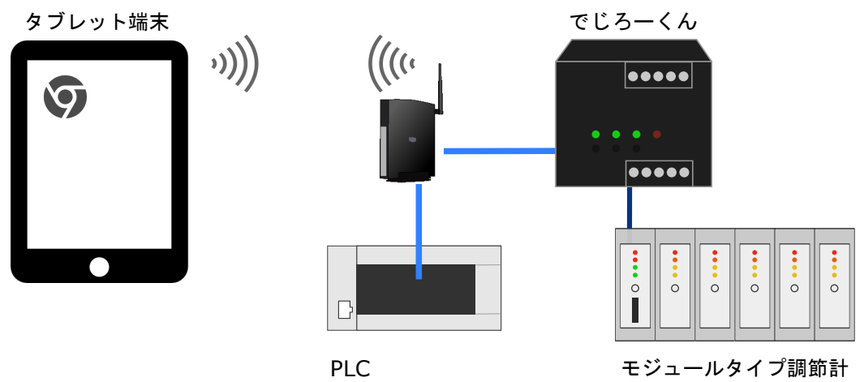

導入前の課題
・盤面タッチパネルの画面データ、ソフト作成が
必須であった

導入後の効果
・画面データ作成費用のコストダウン

Cat.No. LC027-0
20180118

■ 管理の合理化

記録計の置き換え

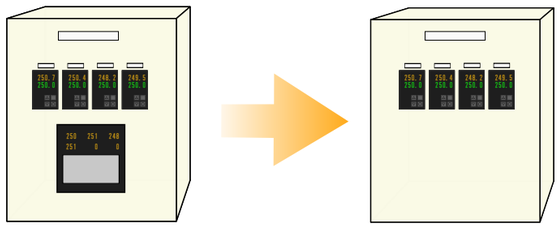

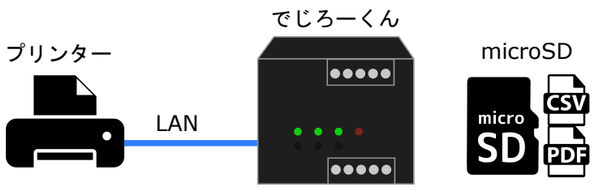

導入前の課題
・紙切れによる記録漏れ
・切り貼りによる帳票作成の手間

導入後の効果
・トレンド日報の印刷による自動化
・CSVファイルによるバックアップ作成

■ 管理の合理化

手書き記録票、チェックシートの置き換え

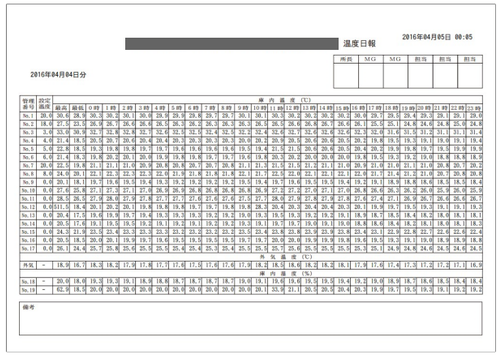

● 専用帳票はカスタマイズ対応可能です。

導入前の課題
・計器の読み取りを記録票に手書き転記していた
・記載漏れが度々発生していた
・作業中断し記録する手間

導入後の効果
・現場の帳票作成を自動化
翌朝には帳票が印刷されている

■ マネジメントシステムの自動化

ＨＡＣＣＰ導入の支援ツール

導入前の課題
・手書きで温度を記録しており、手間もかかり
記載漏れ等の問題有り

導入後の効果
・温度管理、帳票作成の自動化

■ 設備の機能拡張

ＰＬＣのロギング追加、ＷＥＢ監視追加

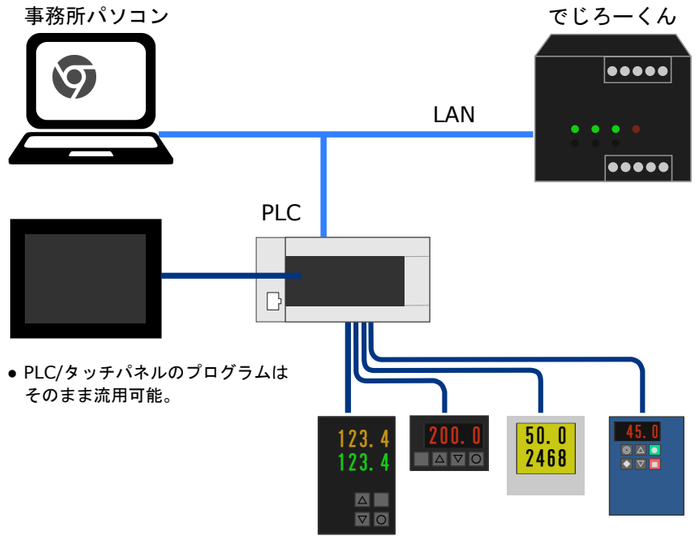

● PLC/タッチパネルのプログラムは
そのまま流用可能。

導入前の課題
・ロギング機能をすべてラダープログラムで作り込み、
容易に追加変更できなかった

導入後の効果
・操作性の向上
・システムの大幅なコストダウン

Cat.No. LC028-0
20180118